PRODUCT
GEDA 500Z DUO

AFMETINGEN TANDHEUGELLIFT 500KG DRAAIBAAR PLATEAU

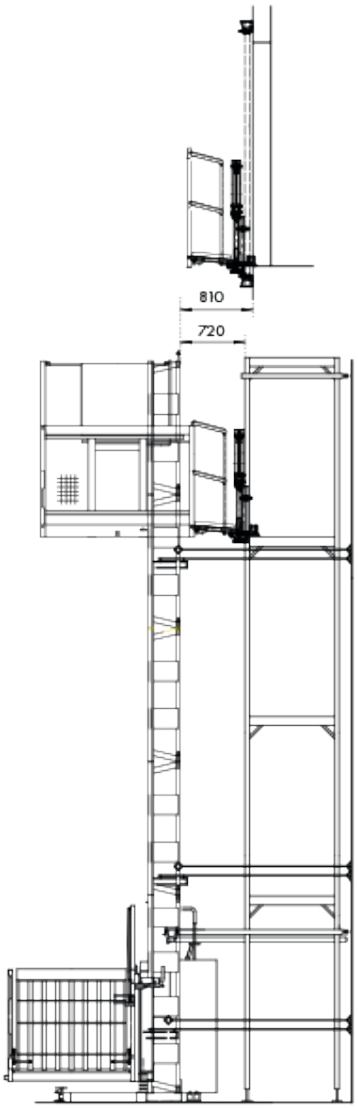

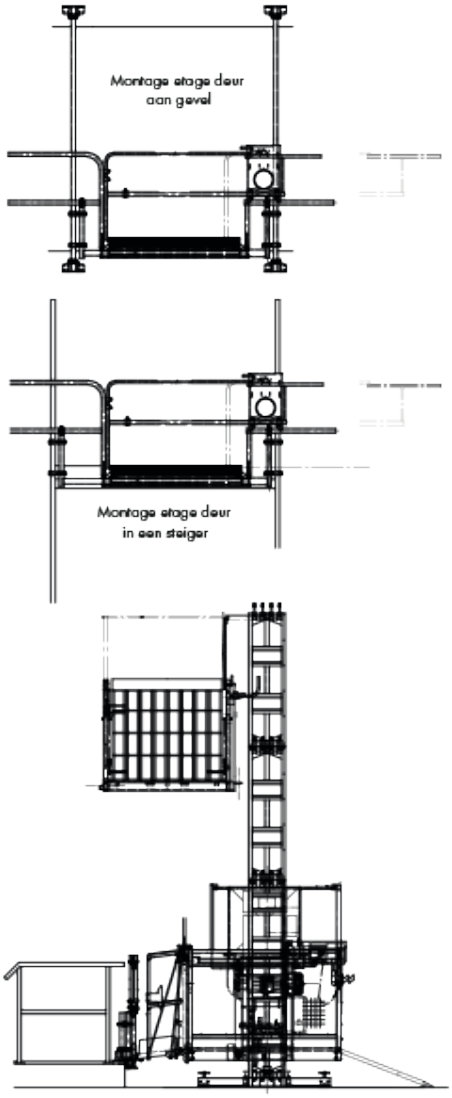

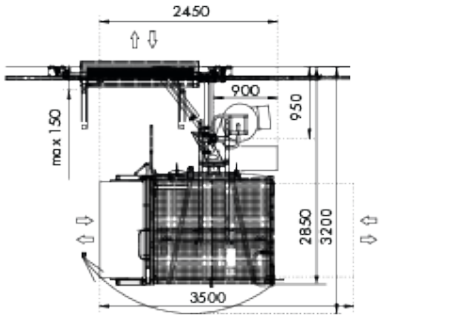

Standaard maatvoering bij opstelling voor een gevel

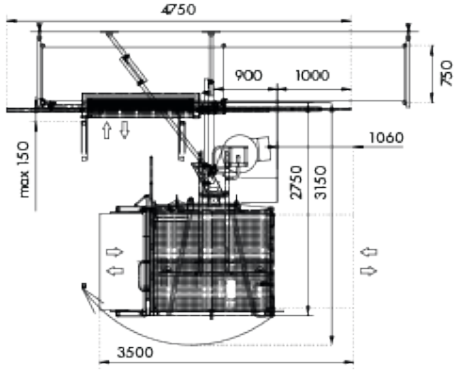

Standaard maatvoering bij opstelling voor een steiger

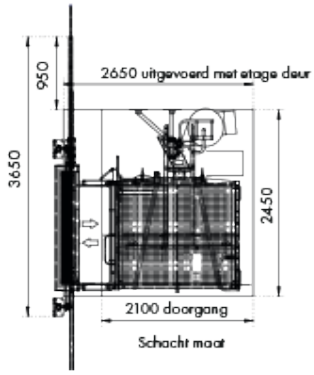

Schacht maat

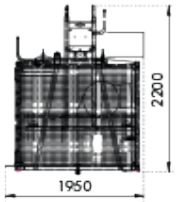

Transport afmeting, hoogte basis 2,3 m